Стационарные купольные телекамеры с фиксированным креплением DF8 серии

8-ДЮЙМОВЫЕ (20,3 СМ) ВНУТРИПОТОЛОЧНЫЕ/ПОДВЕСНЫЕ, ДЛЯ УСТАНОВКИ В ПОМЕЩЕНИЯХ/ НАРУЖНОЙ УСТАНОВКИ

Функции изделия

- Низкая стоимость
- Для установки в помещениях и наружной установки
- Простота установки, внутрипотолочные модели поставляются с шаблоном для наметки отверстий
- Универсальный и регулирующийся кронштейн для установки стационарной камеры
- Возможность установки на глухом и подвесном потолках или в качестве подвесной камеры
- Для установки внутрипотолочных моделей требуется всего 5,2 дюйма (13,2 см) внутрипотолочного пространства.
- Модели, устанавливаемые на подвесных потолках, поставляются с дополнительными опорными направляющими
- Внешне соответствует купольной камере Spectra®
- Для использования при температурах до -60°F (-51°C) в наличии есть подвесные модели, защищенные от неблагоприятного воздействия окружающей среды и атмосферных воздействий

Стационарные купольные телекамеры **серии DF8** имеют размер 20,3 см, просты в монтаже и предназначены как для наружной установки, так и для установки в помещении.

Универсальное крепление стационарной телекамеры позволяет регулировать положение камеры в пределах 360 градусов и предназначено для установки комплекта телекамеры с объективом длиной до девяти дюймов (22,86 см) с углом наклона вниз до 30 градусов.

Плафон диаметром 8,5 дюйма (21,59 см) легко снимается, что обеспечивает простоту доступа к телекамере.

Внутрипотолочные модели **серии DF8** можно устанавливать как на глухие потолки, так и на стандартные подвесные потолки с плиткой 2' x 2' (61 x 61 см). Для установки данной компактной купольной телекамеры требуется всего 5,2 дюйма (13,2 см) внутрипотолочного пространства. Монтажная коробка выполнена из алюминия и устанавливается в пазухе подвесного потолка. Верхняя и боковые поверхности монтажной коробки снабжены рядом кабельных отверстий с заглушками, которые можно использовать для прокладки кабелей в любом направлении.

Изделия **серии DF8** поставляются с акриловыми плафонами шести типов: дымчатыми бронзовыми (только для внутрипотолочных моделей), черными непрозрачными с дымчатым окном, черными непрозрачными с прозрачным окном, хромированными, золотистыми и белыми с прозрачным окном (только для внутрипотолочных моделей).

Подвесные модели **серии DF8** монтируются непосредственно на любом рекомендуемом креплении заподлицо с потолком или на трубе с внутренней трубной резьбой 1,5" (3,81 см). Модели для установки внутри помещений имеют отделку черного или серого цвета, а модели для наружной установки имеют отделку только серого цвета. Все защищенные от воздействия окружающей среды купольные телекамеры поставляются с солнцезащитным экраном и комплектом нагревателя и могут эксплуатироваться при температурах до -60°F (-51°C).

Подвесные модели могут поставляться с дополнительными узлами крепления для установки на стене/потолке.

ВНУТРИПОТОЛОЧНАЯ МОДЕЛЬ DF8A

ПОДВЕСНАЯ МОДЕЛЬ DF8-PG-0 ПОКАЗАНА С НАСТЕННЫМ УЗЛОМ КРЕПЛЕНИЯ IWM-GY

ГАБАРИТНЫЙ ЧЕРТЕЖ ПОДВЕСНОЙ МОДЕЛИ СЕРИЯ DF8

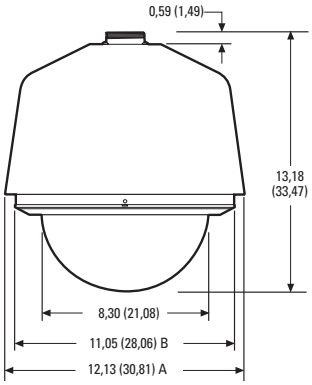

A - МОДЕЛИ ДЛЯ НА РУЖНОЙ ЭКСПЛУАТАЦИИ - С СОЛНЦЕЗАЩИТНЫМ ЭКРАНОМ.
B - МОДЕЛИ ДЛЯ Э КСПЛУАТАЦИИ В ПОМЕЩЕНИЯХ - БЕЗ СОЛНЦЕЗАЩИТН ОГО ЭКРАНА.

ДЛЯ УСТАНОВКИ ВНУТРИ ПОТОЛКА СЕРИЯ DF8A

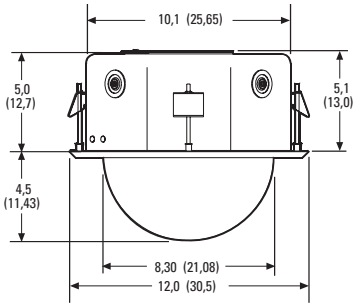

ПРИМЕЧАНИЕ. В СКОБКАХ УКАЗАНЫ РАЗМЕРЫ В САНТИМЕТРАХ; ВСЕ ОСТАЛЬНЫЕ РАЗМЕРЫ - В ДЮЙМАХ.

IP66

c UL us LISTED

Международные стандарты организации по стандартизации; Система качества ISO 9001

ТЕХНИЧЕСКИЕ ХАРАКТЕРИСТИКИ

МОДЕЛИ

Номер модели	Внутрипотолочная	Подвесные	В помещении	Для наружной установки	Цветная		Плафон
					Черный	Серый	
DF8A	•		•				Дымчатый бронзовый, ослабление света на 1 единицу экспозиции
DF8A-0	•		•				Непрозрачный черный, дымчатое окно, ослабление света на 0.7 единицы экспозиции
DF8A-1	•		•				Непрозрачный черный, прозрачное окно, ослабления света нет
DF8A-2	•		•				Хромированный, ослабление света на 2 единицы экспозиции
DF8A-3	•		•				Золотистый, ослабление света на 2 единицы экспозиции
DF8A-10	•		•				Непрозрачный белый, прозрачное окно, ослабления света нет
DF8-PB-0		•	•		•		Непрозрачный черный, дымчатое окно, ослабление света на 0.7 единицы экспозиции
DF8-PB-1		•	•		•		Непрозрачный черный, прозрачное окно, ослабления света нет
DF8-PB-2		•	•		•		Хромированный, ослабление света на 2 единицы экспозиции
DF8-PB-3		•	•		•		Золотистый, ослабление света на 2 единицы экспозиции
DF8-PG-0		•	•			•	Непрозрачный черный, дымчатое окно, ослабление света на 0.7 единицы экспозиции
DF8-PG-1		•	•			•	Непрозрачный черный, прозрачное окно, ослабления света нет
DF8-PG-2		•	•			•	Хромированный, ослабление света на 2 единицы экспозиции
DF8-PG-3		•	•			•	Золотистый, ослабление света на 2 единицы экспозиции
DF8-PG-E0		•		•		•	Непрозрачный черный, дымчатое окно, с нагревателем и вентилятором, ослабление света на 0.7 единицы экспозиции
DF8-PG-E1		•		•		•	Непрозрачный черный, прозрачное окно, с нагревателем и вентилятором, ослабления света нет

Примечание. в наличие есть модели DomePak® с установленными на заводе комплектами из телекамеры и объектива с отъюстированным задним фокусом. Ознакомиться с имеющимися в наличии моделями можно в руководстве по выбору изделий серии DF8 или непосредственно связавшись с предприятием-изготовителем.

МЕХАНИЧЕСКИЕ ХАРАКТЕРИСТИКИ

Ввод кабеля	
Внутрипотолочные модели	вышибные заглушки диаметром 0,875 дюйма (2,22 см) на верхней и боковых сторонах монтажной коробки
Подвесные модели	Через верхнюю часть купольной камеры
Максимальный размер телекамеры с объективом	Приведенные ниже размеры указаны для узла крепления стационарной телекамеры и включают в себя припуск для малогабаритного байонетного разъема. Фактическая длина может быть разной при использовании телекамер и объективов различной ширины и высоты.
Исполнение для встраивания в потолок	
Горизонтальные	7,25" Д x 2,75" Ш x 2,6" В (18,42 x 6,99 x 6,60 см)
С углом в 15 градусов	7,75" Д x 2,75" Ш x 2,6" В (19,69 x 6,99 x 6,60 см)
С углом в 30 градусов	8,75" Д x 2,75" Ш x 2,6" В (22,23 x 6,99 x 6,60 см)
Подвесные	
Горизонтальные	7,25" Д x 2,75" Ш x 2,6" В (18,42 x 6,99 x 6,60 см)
С углом в 15 градусов	7,75" Д x 3,0" Ш x 3,0" В (19,69 x 7,62 x 7,62 см)
С углом в 30 градусов	8,75" Д x 3,0" Ш x 3,0" В (22,23 x 7,62 x 7,62 см)

ОБЩИЕ ХАРАКТЕРИСТИКИ

Условия эксплуатации	Для установки в помещениях и наружной установки
Материал	
Монтажная коробка	Алюминий
Плафон	Акриловый пластик
Накладное кольцо	Алюминий
Покрытие	порошковое полиэфирное покрытие (подвесные модели)
Рабочая температура	
Внутри помещений	32° – 120°F (0° – 49°C)
Для наружной установки*	
Максимум	140°F (60°C) абсолютный максимум; 122°F (50°C) долговременный максимум
Минимум	-60°F (-51°C) абсолютный минимум; предотвращает обледенение при долговременном минимуме -50°F (-45°C); лед толщиной 0,1" (2,5 мм) тает в течение 3 часов после включения

*В предположении отсутствия охлаждения ветром.

Масса	1 шт.	Брутто
Внутрипотолочная модель	3,1 фунт. (1,4 кг)	6,0 фунт. (2,72 кг)
Подвесные		
Для установки в помещениях	6,0 фунт. (2,72 кг)	10 фунт. (4,5 кг)
Для наружной установки	8,5 фунт. (3,85 кг)	13 фунт. (5,8 кг)

ЭЛЕКТРИЧЕСКИЕ ХАРАКТЕРИСТИКИ

Напряжение питания	~14-30 В (только для моделей, устанавливаемых снаружи)
Потребляемая мощность	58 ВА при ~24 В

СЕРТИФИКАЦИЯ

- Аттестовано в UL («Андеррайтерс Лабораториз»)
- Аттестовано в UL («Андеррайтерс Лабораториз») на соответствие канадским стандартам безопасности
- Соответствует стандартам NEMA, тип 4X, и IP66

ПРИНАДЛЕЖНОСТИ, ПОСТАВЛЯЕМЫЕ ПО ЗАКАЗУ

DF8A-R	Две алюминиевые опорные направляющие длиной 26 дюймов (66,04 см) для установки купольных телекамер серии DF8A на подвесных потолках. (Также могут быть использованы в качестве дополнительных опор при установке на глухих потолках.)

РЕКОМЕНДУЕМЫЕ УЗЛЫ КРЕПЛЕНИЯ

DF8A-P	Панель 2' x 2' (61 x 61 см) для подвесных потолков, из алюминия. Используется вместо существующей потолочной плитки.
Серия IWM	Настенный узел крепления, черного или серого цвета, с трансформатором ~24 В, 100 ВА, или без трансформатора, для использования с подвесными моделями.
MRCA	Переходник потолочного крепления черного цвета для подвесных моделей.
MRWA	Переходник настенного крепления черного цвета для подвесных моделей.

Всемирная штаб-квартира компании Pelco:
3500 Pelco Way, Clovis, California 93612-5699 USA
США и Канада Тел. (800) 289-9100 • факс (800) 289-9150
Международный Тел. (559) 292-1981 • факс (559) 348-1120
www.pelco.com

Pelco, логотип Pelco, Spectra и DomePak – зарегистрированные товарные знаки компании Pelco.
Технические характеристики могут быть изменены без предупреждения.
©2006, Pelco. Все права защищены.